INDIVIDUAZIONE INTERVENTO

Rinforzi dei plinti a bicchiere

Scala 1:100

Pianta delle fondazioni

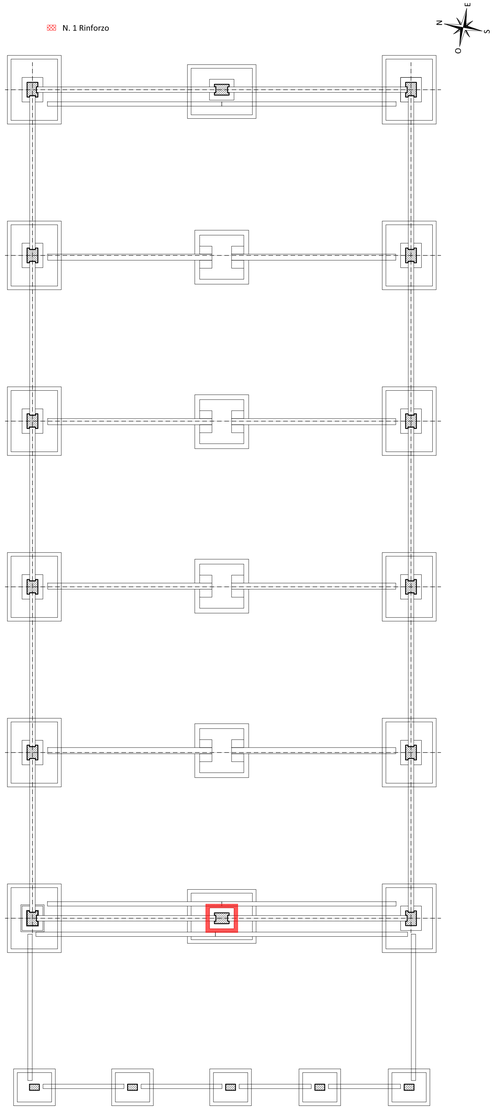

INTERVENTO 05.D

N.1 Rinforzo dei plinti a bicchiere

Scala 1:20

Sezione B-B

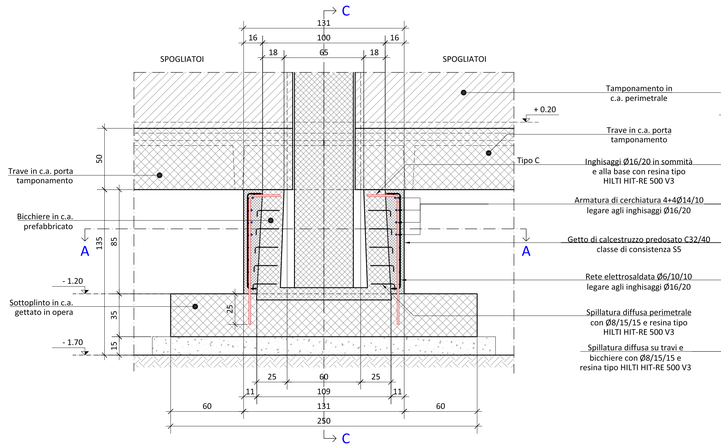

Sezione C-C

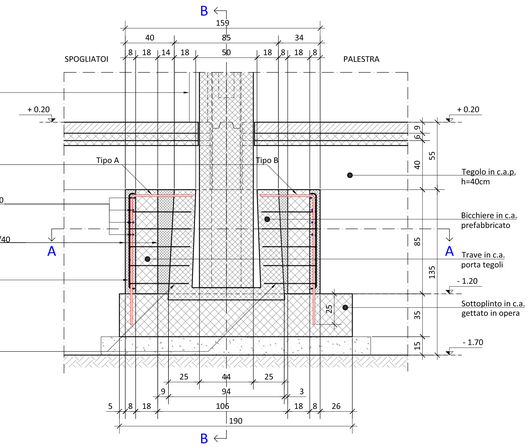

Sezione A-A

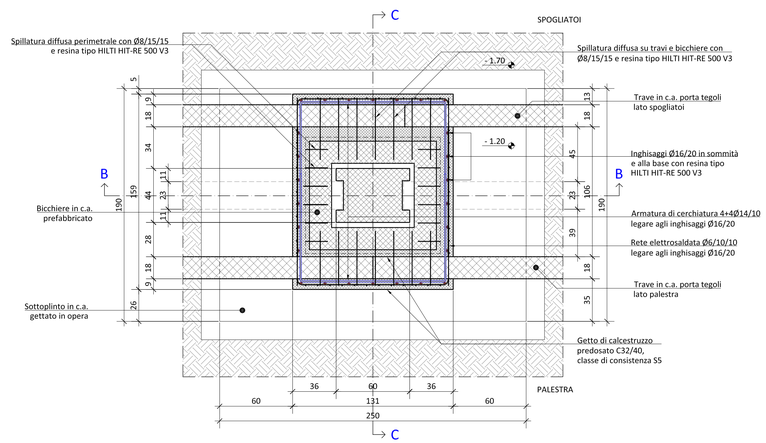

Dettaglio armature

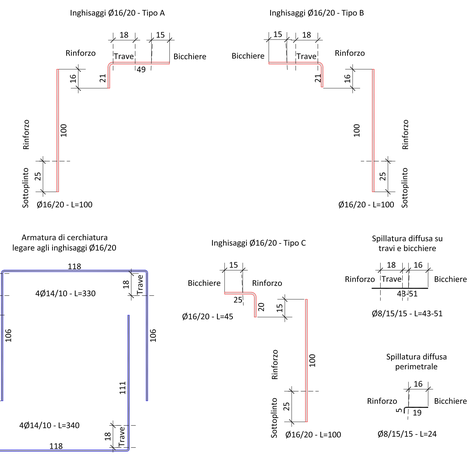

FASI ESECUTIVE

1. Esecuzione di indagini pacometriche per la verifica preliminare delle geometrie e della posizione delle perforazioni;
2. Perforazioni su sottoplinto, bicchiere e travi per esecuzione inghisaggi Ø16/20;
3. Perforazioni su travi e posizionamento armature di cerchiatura 4+4Ø14, legare agli inghisaggi Ø16/20;
4. Posizionamento rete elettrosaldata Ø6/10/10, legare inghisaggi Ø16/20;
5. Casseratura e getto di calcestruzzo predosato C32/40, classe di consistenza S5;
6. Rimozione dei casseri al termine della stagionatura.

NOTE GENERALI

1. La quota ±0.00 è riferita al piano stradale esterno all'edificio;
2. Se non diversamente specificato, tutte le quote sono espresse in centimetri, tutte le elevazioni in metri;
3. Tutte le quote dovranno essere verificate in sito prima dell'inizio dei lavori;
4. Rientra tra gli oneri dell'impresa esecutrice il rilievo di tutte le possibili interferenze di carattere impiantistico ed architettonico con le opere in oggetto;
5. Prevedere pacometrie preventive per l'individuazione esatta delle armature (staffe e correnti) prima di procedere alla realizzazione degli inghisaggi;
6. Qualora vengano riscontrate situazioni particolari (interferenze, inaccessibilità ai luoghi, etc.), è onere dell'impresa fornire tempestiva comunicazione all'ufficio DL e procedere all'esecuzione di un rilievo geometrico dello stato di fatto. L'impresa potrà proporre una soluzione alternativa da sottoporre ad approvazione da parte del direttore dei lavori.

TABELLA MATERIALI OPERE STRUTTURALI

CALCESTRUZZO PREDOSATO (UNI EN 206-1 / UNI 11104 / UNI EN 1992-1-1)

ELEMENTO	CLASSE DI ESPOSIZIONE	Classe di resistenza minima	Minimo contenuto in cemento	A/C massimo	Diametro massimo inerti	Copriferro alla staffa	Classe di consistenza	Classe di contenuto in cloruri
OPERE IN FONDAZIONE	XC2	C32/40 (Rck 40MPa)	340 kg/m³	0.50	10 mm	30 mm +1/-0	S5	Cl 0,30 (0,3%)

PRESCRIZIONI:
I calcestruzzi dovranno rispettare tutto quanto contenuto nel paragrafo 11.2 delle NTC 2018 per quanto concernente la PRODUZIONE, la CERTIFICAZIONE e i DOCUMENTI DI ACCOMPAGNAMENTO.

ACCIAIO PER CALCESTRUZZO ARMATO B450C

Resistenza caratteristica di snervamento, $f_{yk} \geq 450\ N/mm^2$
Resistenza caratteristica di rottura, $f_{tk} \geq 540\ N/mm^2$
Caratteristiche generali: saldabilità, aderenza migliorata, controllo permanente in stabilimento

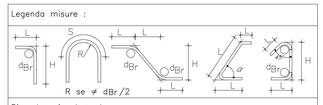

Diametro piegature d_{Br} :

ø Barra < ø20	d_{Br} = 6ø
ø Barra ø20 – ø26	d_{Br} = 8ø

LUNGHEZZE DI SOVRAPPOSIZIONE:
Ferri correnti e reti (fino a ø12), lunghezze di sovrapposizione (cm)

ø6	ø8	ø10	ø12	ø14	ø16	ø18	ø20	ø22	ø24
25	36	40	50	56	65	75	80	90	100

PRESCRIZIONI:
Gli acciai da c.a. dovranno rispettare tutto quanto contenuto nel paragrafo 11.3 ed in particolare 11.3.2 delle NTC 2018 per quanto concernente la PRODUZIONE, la CERTIFICAZIONE e i DOCUMENTI DI ACCOMPAGNAMENTO.

RESINA IBRIDA PER ANCORAGGI SU STRUTTURE IN C.A.

HILTI HIT-RE 500 V3
Cartucce da 500 ml

Gli ancoraggi con le strutture in c.a. esistenti dovranno essere realizzati mediante utilizzo di resina epossidica per ancoraggi strutturali pesanti, tipo HILTI HIT-RE 500 V3 o avente medesime caratteristiche e prestazioni.

- Attenersi scrupolosamente alle indicazioni di posa contenute nella scheda tecnica degli ancoraggi;
- L'appaltatore dovrà produrre apposita attestazione di corretta posa ed esecuzione degli ancoraggi.
- L'impiego di ancoraggi diversi da quelli prescritti nel presente elaborato è subordinato all'approvazione dell'ufficio DL.

COMUNE DI SAN GIUSTO CANAVESE

Città Metropolitana di Torino

Regione Piemonte

ATTIVITA' 02 - PROGETTO ESECUTIVO

Attività specialistiche finalizzate all'Adeguamento sismico della Palestra Comunale e dei locali Spogliatoi e servizi, situati alla Via IV Novembre n.2 nel Comune di San Giusto Canavese (TO). PROGETTO ESECUTIVO.

OGGETTO DELL'ELABORATO	INTERVENTO 5d - PALESTRA - RINFORZO DEI PLINTI A BICCHIERE
SCALA	1:20 - 1:100

IDENTIFICATIVO ELABORATO

CODICE COMMESSA	TIPOLOGIA ATTIVITA'	n° ATTIVITA'	TIPOLOGIA ELABORATO	VERSIONE	DATA	N° ELABORATO
043_19	PE	A02	CR	00 - Emissione	Luglio 2020	28

Il Tecnico

Ing. Roberto SECCHI
Ordine Ingegneri Provincia Torino
Posizione n.12950
Cod.Fisc. SCC RRT 87A09 G203Z
email: secchi@engineer.com
pec: roberto.secchi1@ingpec.eu
Telefono: 3202859881
Corso Giovanni Agnelli 118
10137 - Torino (TO)

Il Committente

Comune di San Giusto Canavese
Provincia di Torino
Ufficio Tecnico Comunale
Piazza del Municipio n.1
10090 - San Giusto Canavese

Timbri e Firme

ORDINE INGEGNERI DELLA PROVINCIA DI TORINO
Dott. Ing. ROBERTO SECCHI n. 12950