INDIVIDUAZIONE INTERVENTO

Rinforzi dei plinti a bicchiere

Scala 1:100

Pianta delle fondazioni

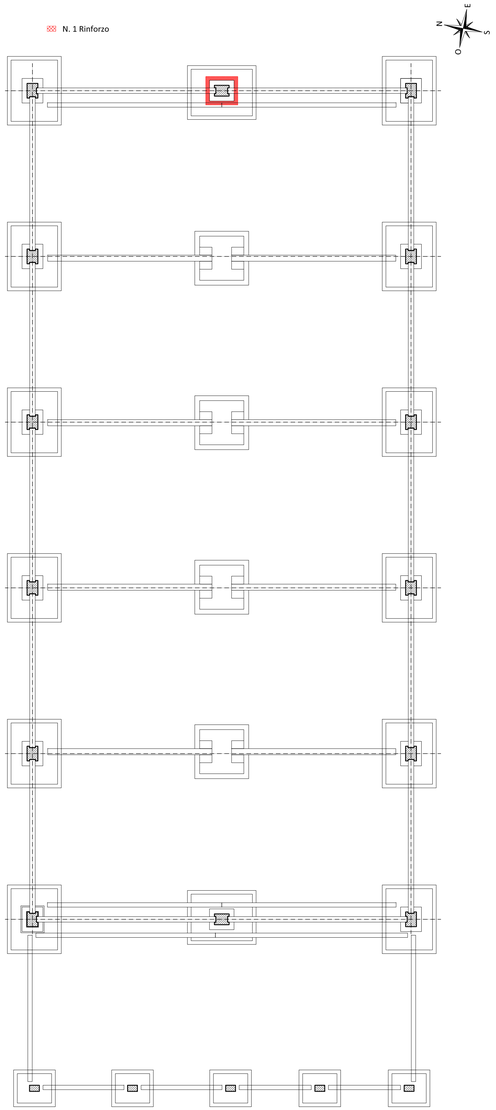

INTERVENTO 05.E

N.1 Rinforzo dei plinti a bicchiere

Scala 1:20

Sezione B-B

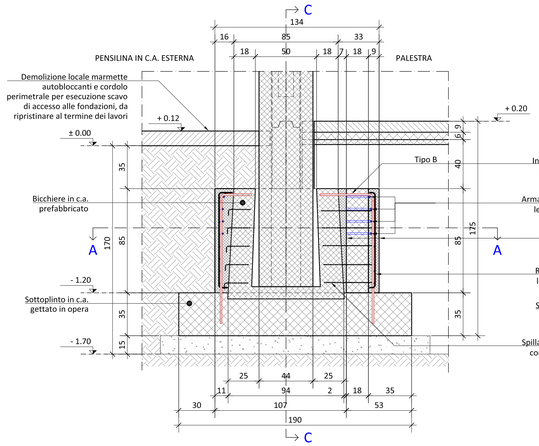

Sezione C-C

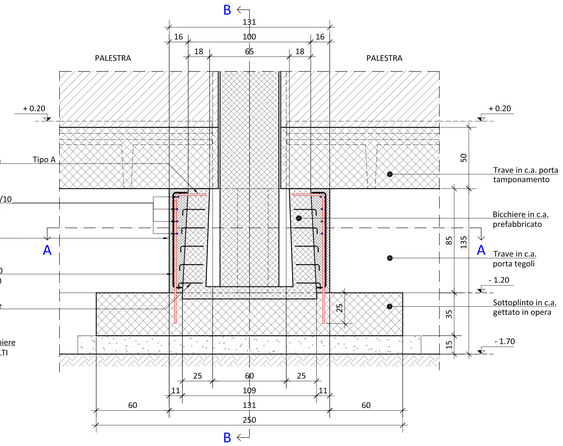

Sezione A-A

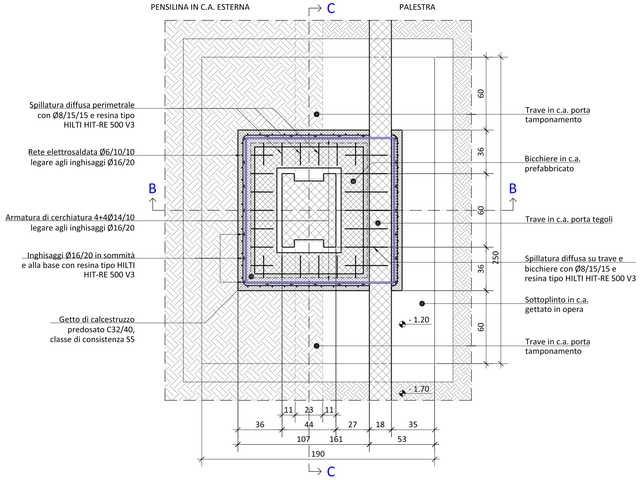

Dettaglio armature

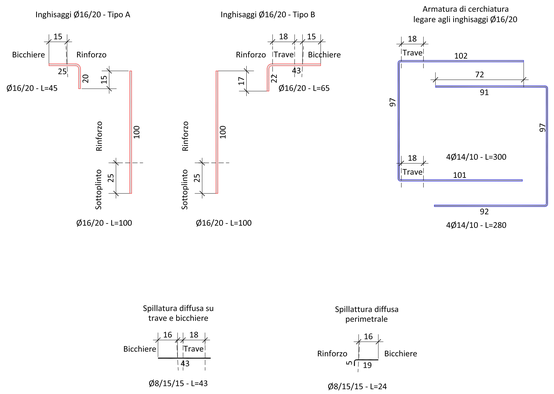

FASI ESECUTIVE

1. Esecuzione di indagini pacometriche per la verifica preliminare delle geometrie e della posizione delle perforazioni;
2. Perforazioni su sottoplinto e bicchiere per esecuzione inghisaggi Ø16/20;
3. Perforazioni su trave e posizionamento armature di cerchiatura 4+4Ø14, legare agli inghisaggi Ø16/20;
4. Posizionamento rete elettrosaldata Ø6/10/10, legare agli inghisaggi Ø16/20;
5. Casseratura e getto di calcestruzzo predosato C32/40, classe di consistenza S5;
6. Rimozione dei casseri al termine della stagionatura.

NOTE GENERALI

1. La quota ±0.00 è riferita al piano stradale esterno all'edificio;
2. Se non diversamente specificato, tutte le quote sono espresse in centimetri, tutte le elevazioni in metri;
3. Tutte le quote dovranno essere verificate in sito prima dell'inizio dei lavori;
4. Rientra tra gli oneri dell'impresa esecutrice il rilievo di tutte le possibili interferenze di carattere impiantistico ed architettonico con le opere in oggetto;
5. Prevedere pacometrie preventive per l'individuazione esatta delle armature (staffe e correnti) prima di procedere alla realizzazione degli inghisaggi;
6. Qualora vengano riscontrate situazioni particolari (interferenze, inaccessibilità ai luoghi, etc.), è onere dell'impresa fornire tempestiva comunicazione all'ufficio DL e procedere all'esecuzione di un rilievo geometrico dello stato di fatto. L'impresa potrà proporre una soluzione alternativa da sottoporre ad approvazione da parte del direttore dei lavori.

TABELLA MATERIALI OPERE STRUTTURALI

CALCESTRUZZO PREDOSATO (UNI EN 206-1 / UNI 11104 / UNI EN 1992-1-1)

ELEMENTO	CLASSE DI ESPOSIZIONE	Classe di resistenza minima	Minimo contenuto in cemento	A/C massimo	Diametro massimo inerti	Copriferro alla staffa	Classe di consistenza	Classe di contenuto in cloruri
OPERE IN FONDAZIONE	XC2	C32/40 (Rck 40MPa)	340 kg/m³	0.50	10 mm	30 mm +1/-0	S5	Cl 0,30 (0,3%)

PRESCRIZIONI:
I calcestruzzi dovranno rispettare tutto quanto contenuto nel paragrafo 11.2 delle NTC 2018 per quanto concernente la PRODUZIONE, la CERTIFICAZIONE e i DOCUMENTI DI ACCOMPAGNAMENTO.

ACCIAIO PER CALCESTRUZZO ARMATO B450C

Resistenza caratteristica di snervamento, $f_{yk} \geq 450\ N/mm^2$
Resistenza caratteristica di rottura, $f_{tk} \geq 540\ N/mm^2$
Caratteristiche generali: saldabilità, aderenza migliorata, controllo permanente in stabilimento

Legenda misure :

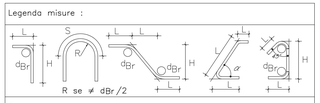
L
S
L
L
L